RS 40R

INSTALLATIONSANWEISUNGEN

RS ROLLCOM

RS 40R

Jeder Rollladen, der RSROLLCOM liefert, kommt eingepackt als unten angezeigt ist.

Sie sollen den Rollladen vorsichtig auspacken!

In der Verpackung befinden sich folgende Elementen:

Spannrolle- und Trägersatz, Rollladengurt, Schrauben-, Muttern- und Nietensatz	Rollladenträger	Führungsschienen, Schwelle und Dachrinne	Rollladen mit dem Zylinder

TEILELISTE

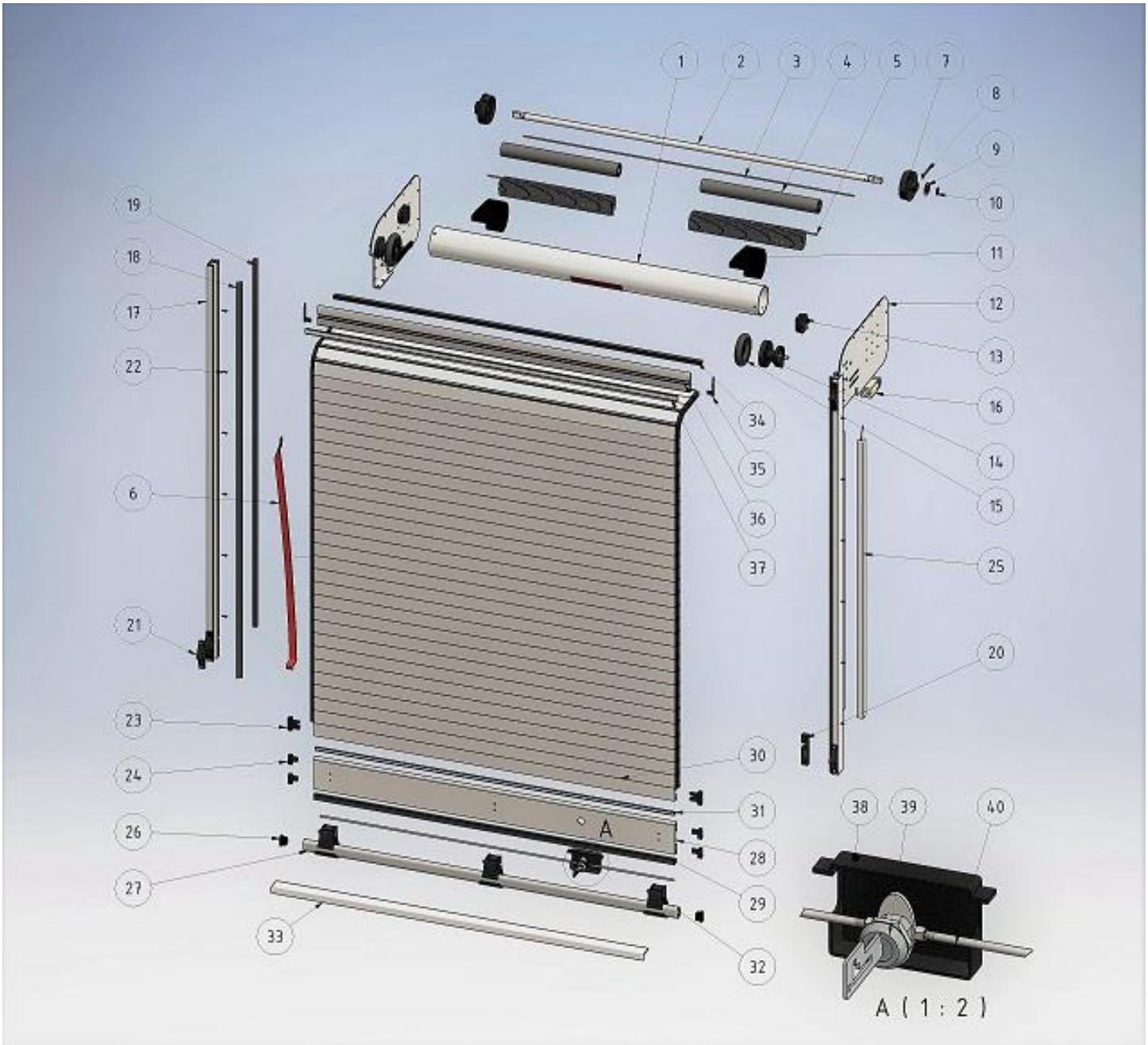
1
2
3
4
5
7
8
9
10
11
12
13
16
14
15
25
20
19
18
17
22
6
21
23
24
26
27
33
34
35
36
37
30
31
28
29
32
38
39
40
A
A (1 : 2)

TEILELISTE RS40RE & RS40RG		
OZ.	NAME	ARTIKEL CODE
1	Zylinder	01101050
2	Achse	01101040
3	D4 mm profil	01106034
4	Achs-PVC-profil	01105041
5	Federsatz	01104014
6	Rolladengurt 30 mm	01107022
7	Walzenkappe	01102013
8	Splint DIN 94 - 5x63	DIN94 5X63
9	Scheibe DIN 988 fi 18	DIN988M18
10	Zeger DIN 471 - 18x1.2	DIN471D18
11	Gurt	01107013
12	Rollladenträger - satz	01101130
13	Achsenträger - satz	01102043
14	Spannrolleträger - satz	01102023
15	Spannrolle gummi	01103023
16	Mikroschalter	01108029
17	Führungsschiene E typ Führungsschiene G typ	0110107E0 0120107G0
18	Führungsschienendichtung L7	0110307L73
19	Führungsschienendichtung L8	0110308L83
20	Verschluss Schließblech	01102113
21	Hebelgriff Schließblech	01102103
22	Schraube DIN7981 3.5x13	DIN7981 3,5X13
23	Lamellenkappe - satz	01102053
24	Endschienenkappe - satz	01102063
25	LED lampe 24 Volt	01108019 - 60cm 01108029 - 90cm 01108039 - 120cm 01108049 - 150cm
26	Hebelgriff kappe	01102093
27	Hebelgriff	01101080
28	Endschiene	01101030
29	Endschienendichtung 5L	0110305L53
30	Lamelle	01101020
31	Lamelle sohle	01105011
32	Hebelgriff träger (Schraube M5X20 A2, Muttern M5 A2)	01102033
33	Schwelle	01101010
34	Dachrinne PVC streifen	0110306L63
35	E type Dachrinnenkappe - satz G type Dachrinnenkappe - satz	0110208E3 0120208G3
36	E type Dachrinne G type Dachrinne	0110106E0 0120106G0
37	Dachrinnendichtung L6	01105021
38	Verschlussdeckel	01102123
39	Schlosssatz	01106014
40	Lock-bar	01106029

SCHRITT 1!

Stellen Sie die Schwelle (Position 33) in die Konstruktion der Geräteräume. Die Schwelle kann für die Konstruktion der Geräteräume mit den Blindnieten oder Zweikomponenten-Klebstoff befestigt werden.

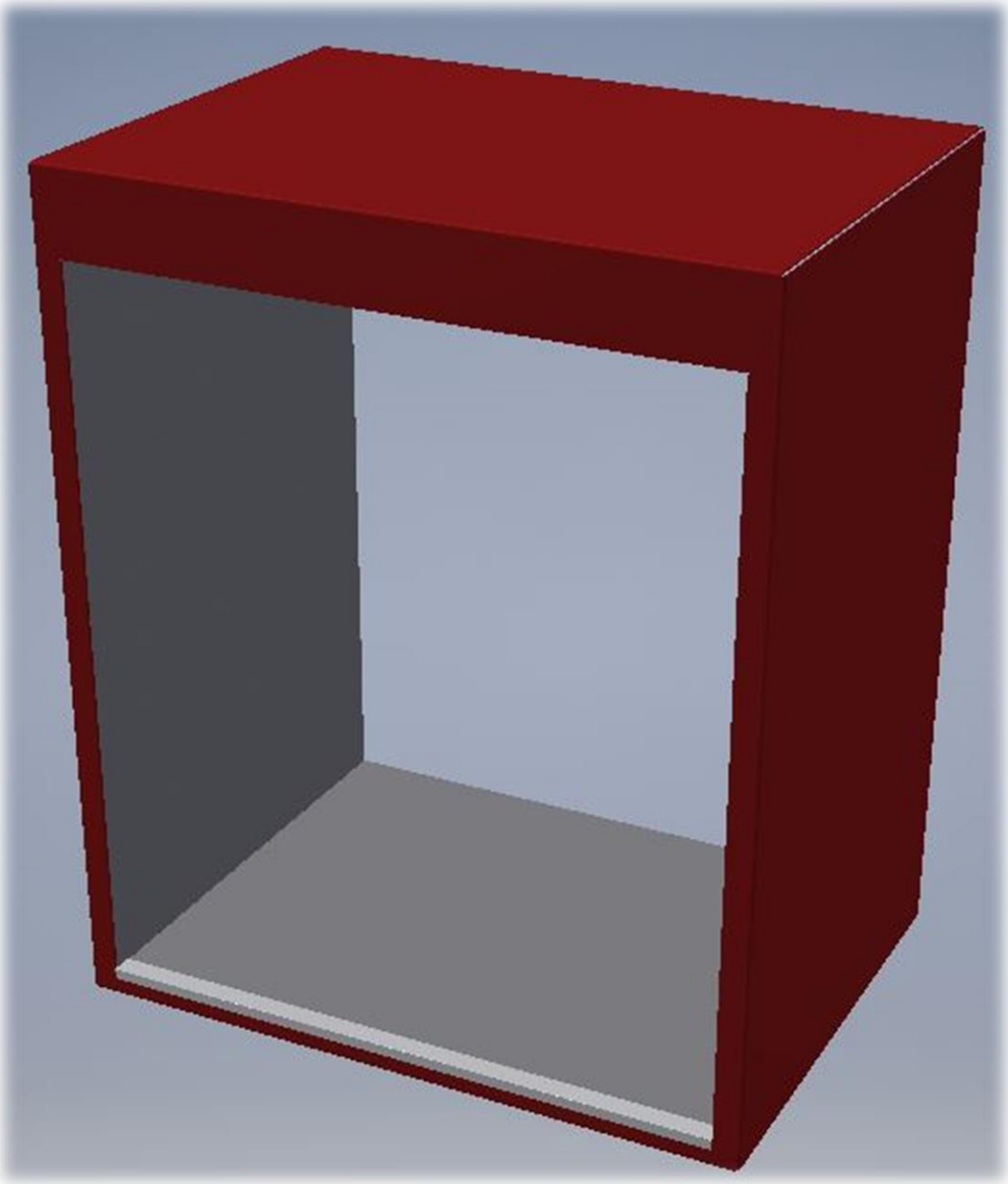

Bild 1

SCHRITT 2

2A – Die Montage mit den Rollladenträgern

Montieren Sie den Rollladenträgern (12) mit der Spannrolle (14) und Achsenträger (13). Auf dem Bild unten ist eine installations Schema angegeben.

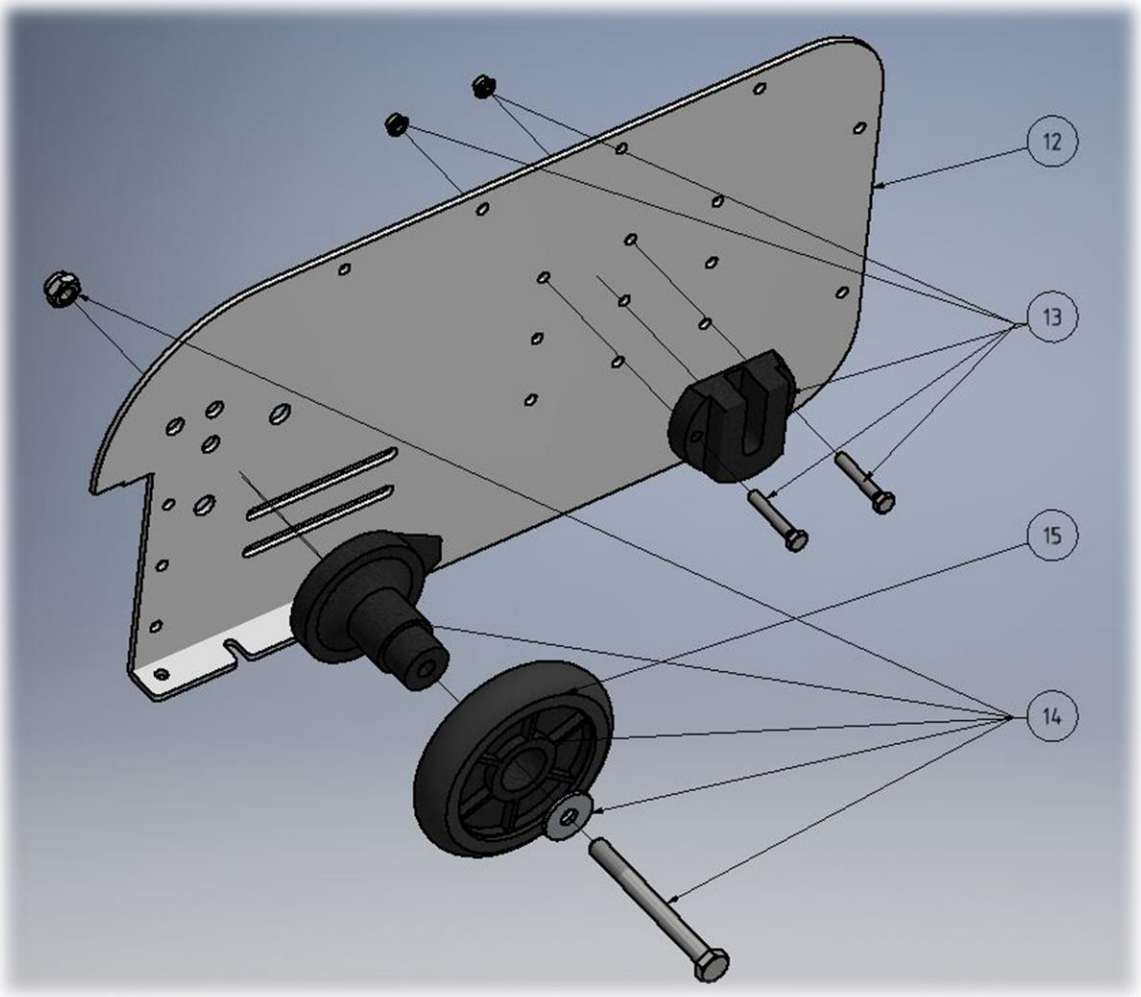

Bild 2

oz.	Name	Stückzahl
12	Rollladenträger	1
13	Achsenträger Satz	1
14	Spannrollenträger Satz	1
15	Spannrolle-Gummi	1

Auf dem Bild 3 ist die Erklärung und der Zweck der Öffnung auf dem Rollladenträger angegeben.

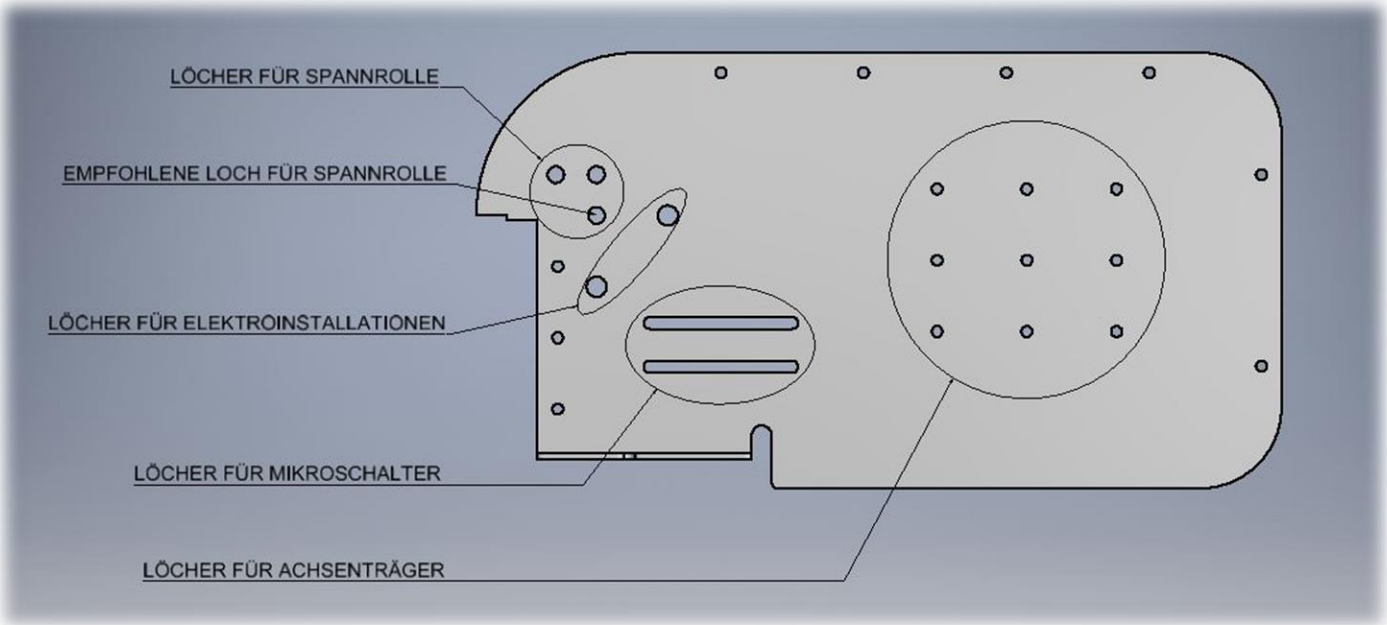

Bild 3

Bei der Montage des Achsenträger achten Sie auf den Durchmesser vom gerollte Rollladen. In der Tabelle unten sind die Rollladendurchmesser für die individuellen Höhe angegeben.

Höhe“H“(mm)	Durchmesser“D“(mm)	Empfehlung“T“(mm)	Pmin (mm)	
900	150	90	320	
1200	165	90	340	
1500	178	100	360	
1800	190	110	380	
2100	200	120	400	

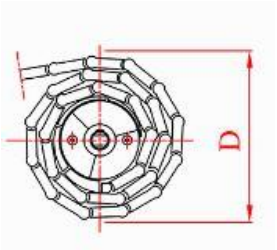

Warnung: Fmin = 30mm

Im Fall der Rollladenträger Verwendung Pmin = 400mm

Bild 4

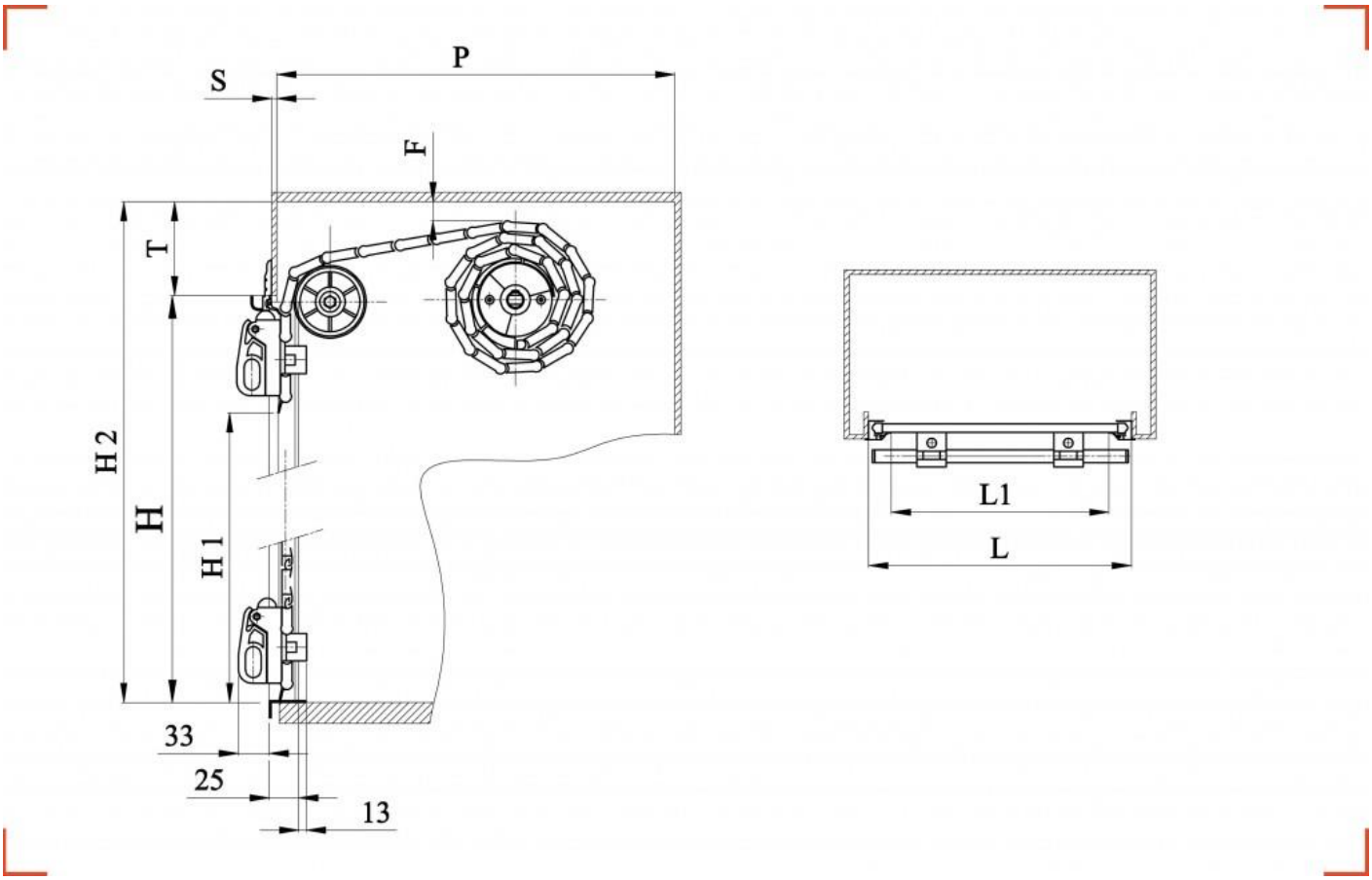

	Beschreibung
H2	Innenhöhe
H	Höhe
H1	Öffnungshöhe
T	Ober Profil
P	Tiefe
L1	Begehbare Breite
L	Gesamtbreite

Bild 5

DER MINDESTABSTAND ZWISCHEN DACHKONSTRUKTION UND GEWICKELTE ROLLLADEN MUSS MINDESTENS 30 MM BETRAGEN (F ≥ 30mm) !

Nachdem den Träger montiert ist, stellen Sie den Träger in die Konstruktion. Die Trägers Position bestimmt sich in der Konstruktion wie folgt:

Heben Sie die Rollladenführungsschiene an der Felge der Konstruktion und heben Sie danach Rollladenträger an der Spitze der Führungsschiene.

Die Führungsschiene und der Rollladenträger müssen in der gleiche Ebenen liegen

Falls es die Führungsschiene E-Typ ist, richtiger eingestellte Träger ist auf dem Bild 6 angezeigt

Hinweis: Die Führungsschienen sind noch nicht auf die Konstruktion gelegt.

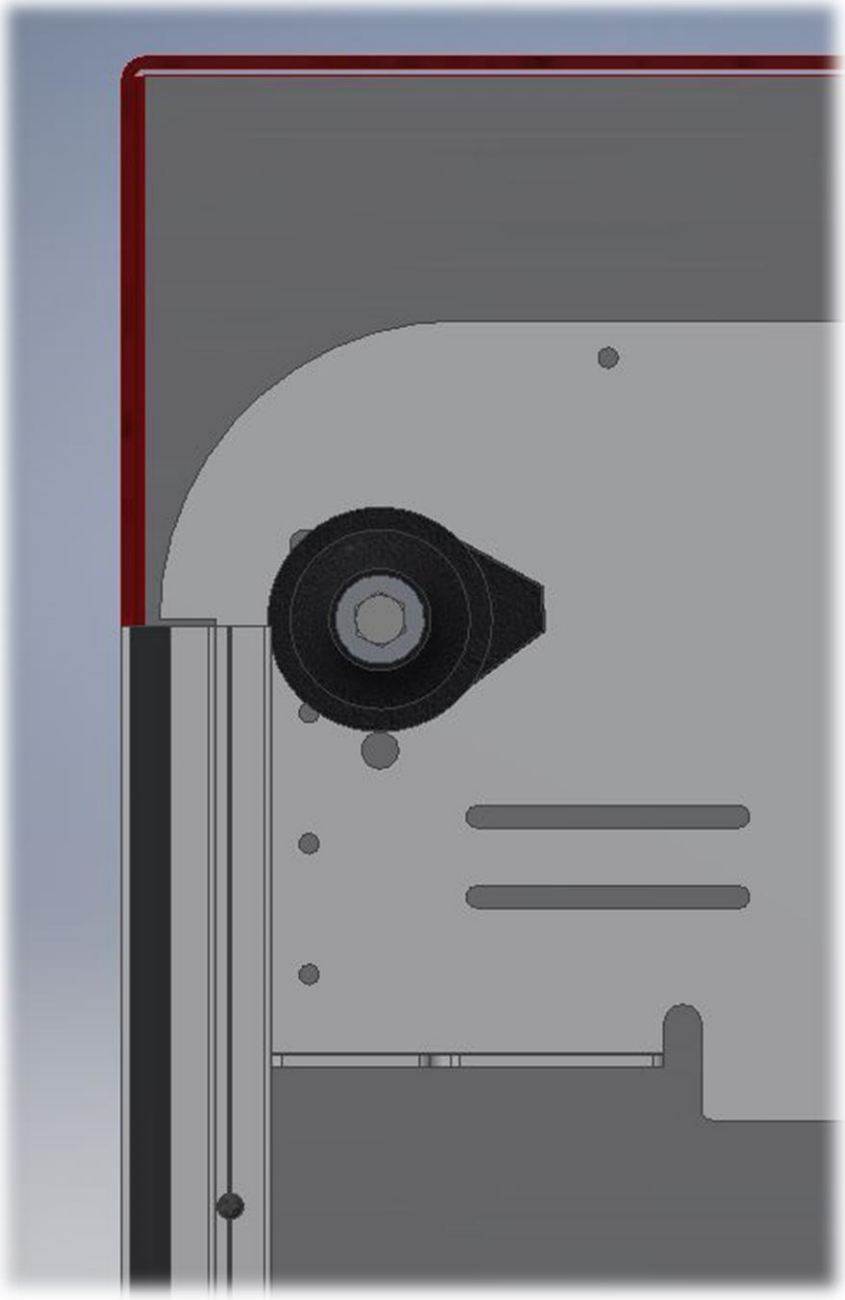

Bild 6

HINWEIS

Die Rollladenträgerfläche und die Führungsschienen, die an der Konstruktion auflegen, müssen in der gleiche Ebenen liegen. Wie auf dem Bild 7 angezeigt ist. Diese Regel gilt für die Rollläden Typ E und Typ G.

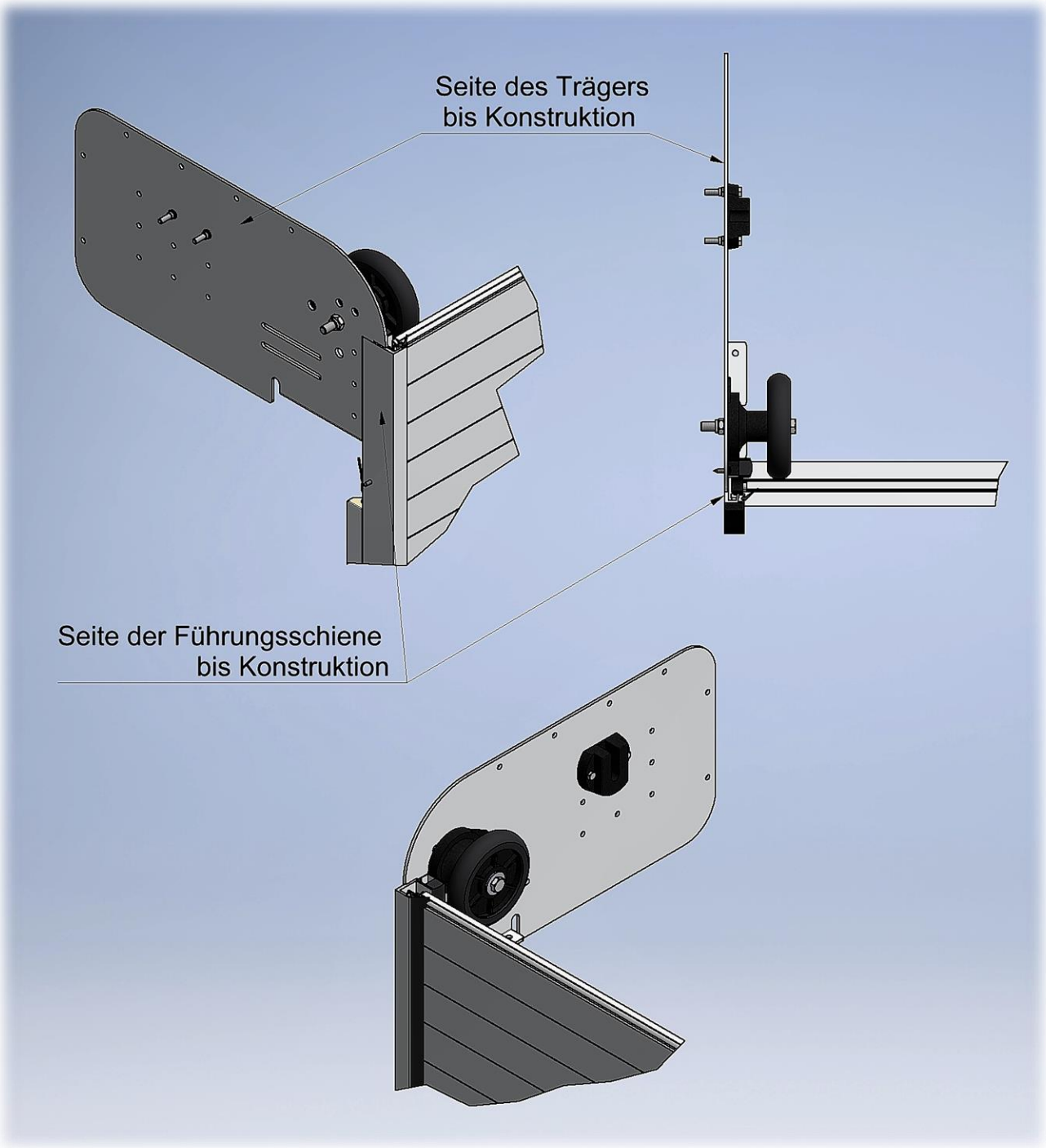

Bild 7

Auf dem Bild 8 ist die vergrößertes Detail angezeigt, wo der Träger auf die Führungsschiene E-Typ gelehnt ist.

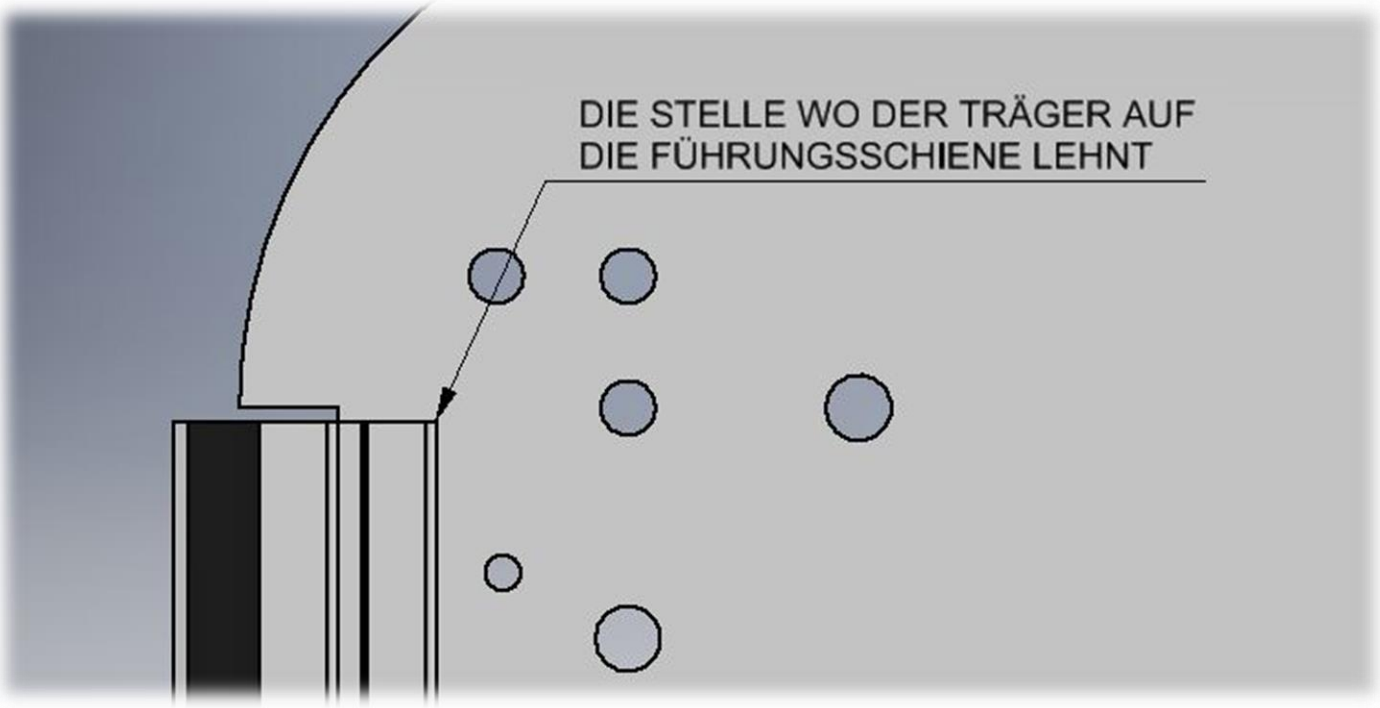

Bild 8

Wenn Sie die genaue Position des Rollladenträgers bestimmen haben, markieren Sie seinen Position auf der Konstruktion und dann die Fixierung des Gleiches machen. Machen Sie die Fixierung mit den Blindnieten 4,8x12, die befindet sich in der Verpackung. Entfernen Sie die temporäre eingestellte Führungsschienen.

Falls es die Führungsschiene G-Typ ist, richtiger eingestellte Träger ist auf dem Bild 9 angezeigt.

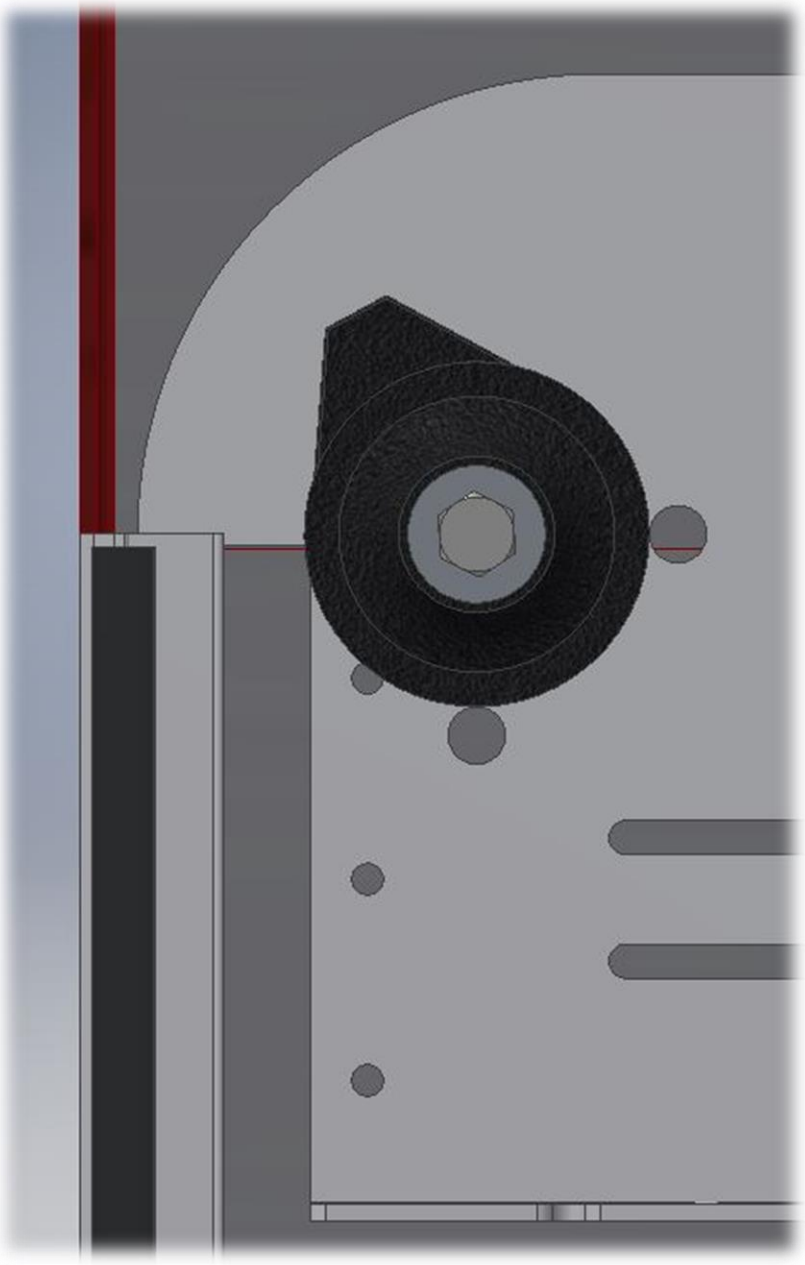

Bild 9

Auf dem Bild 10 ist die vergrößertes Detail angezeigt, wo der Träger auf die Führungsschiene G-Typ gelehnt ist.

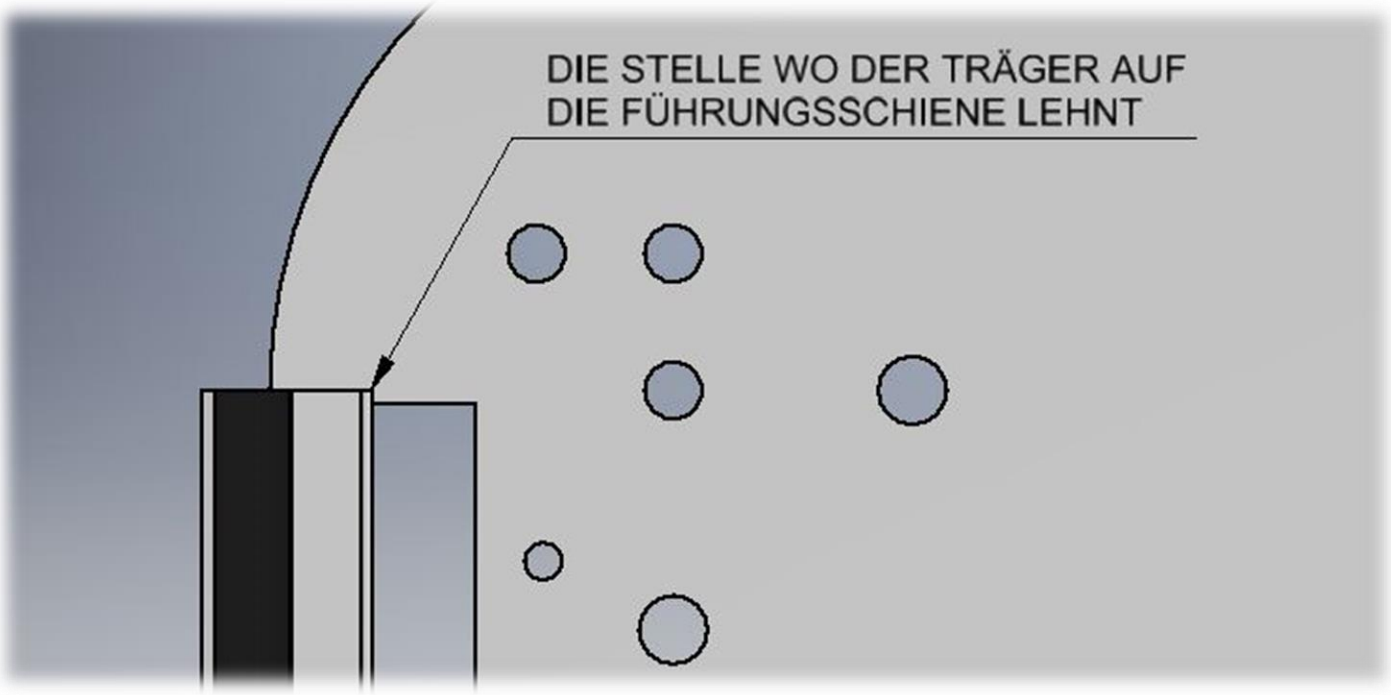

Bild 10

Wenn Sie die genaue Position des Rollladenträgers bestimmen haben, markieren Sie seinen Position auf der Konstruktion und dann die Fixierung des Gleiches machen. Machen Sie die Fixierung mit den Blindnieten 4,8x12, die befindet sich in der Verpackung. Entfernen Sie die temporäre eingestellte Führungsschienen.

2B - Die Montage ohne Rolläden trägers

Legen Sie die Führungsschiene auf ihre Position und sichern die gegen Herunterfallen ab (In dieser Phase machen Sie keine Fixierung mit den Schrauben). Markieren Sie die Löcher auf der Konstruktion zur Einstellung der Spannrolle und Achsenträger.

Das Schema der Bohrungen von Löcher mit den empfohlene werte ist auf dem Bild 11 angezeigt.

Sie müssen aufpassen, dass der gerollte Rollladen mindestens 30mm von der Konstruktionsdach entfernt ist. Sehen Sie die Tabelle auf dem Bild 4.

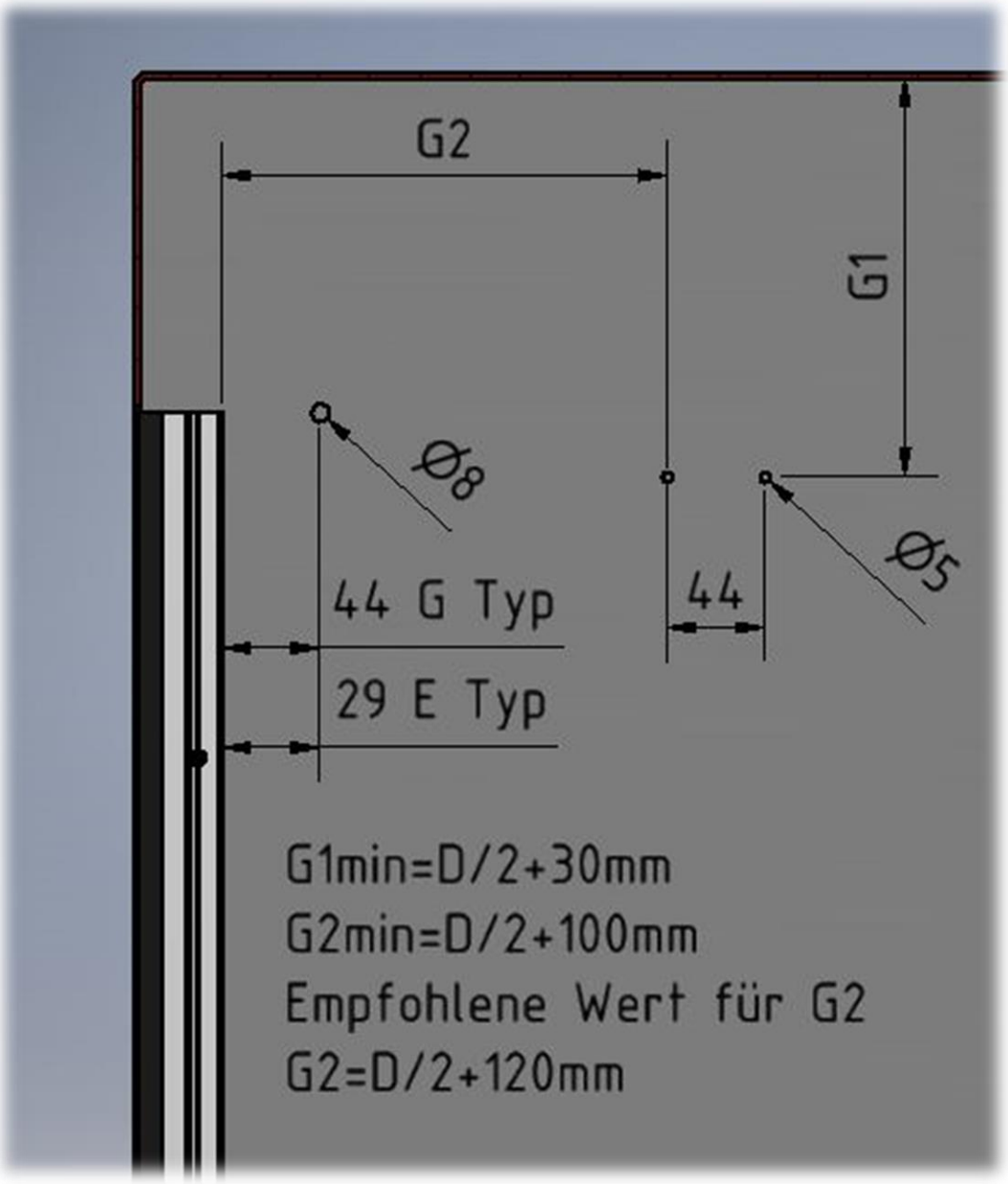

Bild 11

Das Schema ist das Gleiche für Rollläden E-Typ und G-Typ. Der Loch zur Einstellung der Spannrolle ⌀8 liegt an der gleiche Ebenen mit der Spitze der Führungsschiene und es ist immer 44 mm (G-Typ) bzW. 29 mm (E-Typ) entfernt. Wenn Sie Bohren von Löcher fertig sind, zugreifen zur Montage des Achsenträgers und Spannrolle (Bild 12). Entfernen Sie die temporäre eingestellte Führungsschienen.

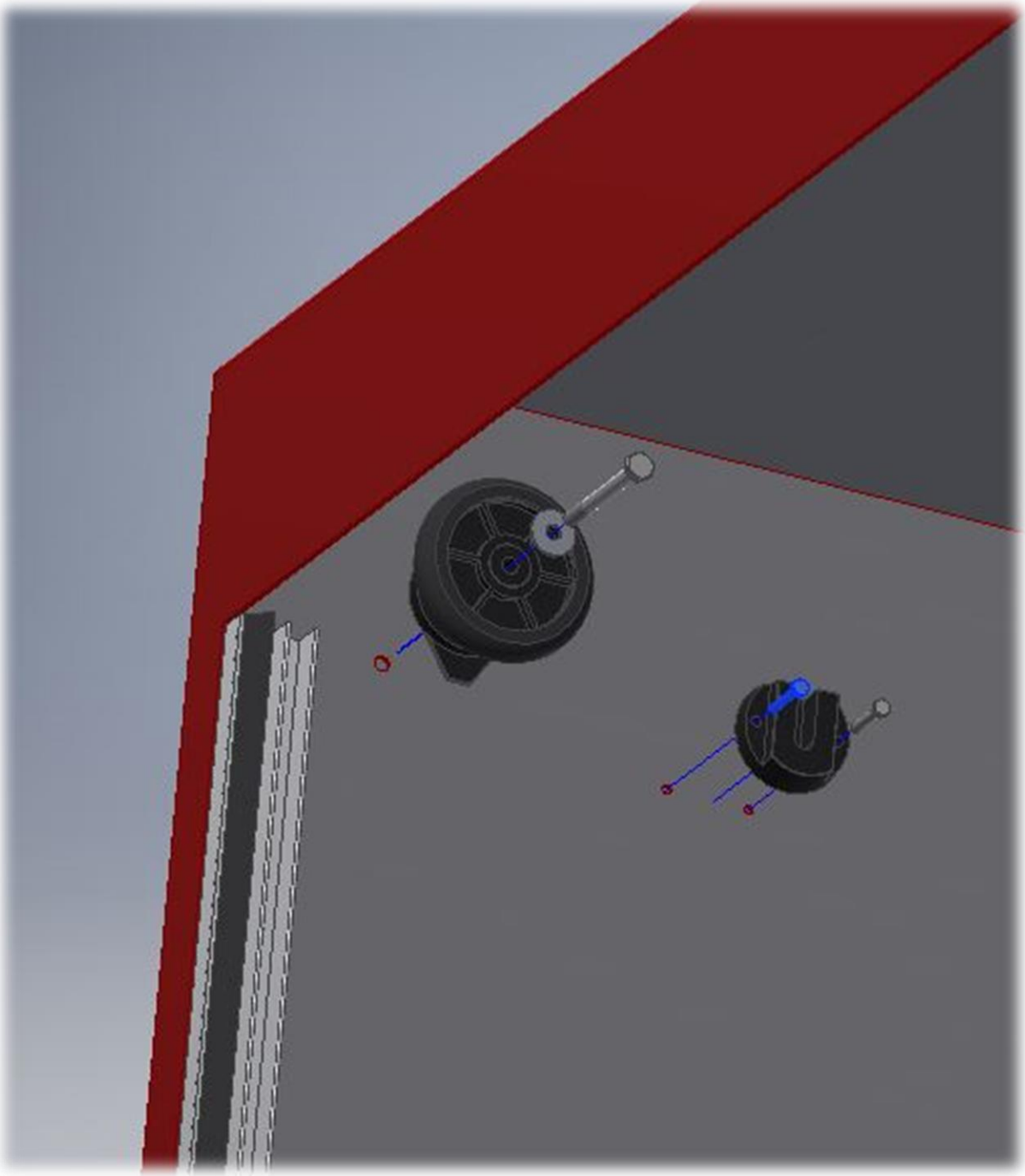

Bild 12

SCHRITT 3

Sie Sollen den Rollladen mit dem Zylinder abwickeln und dann die Zylinderachse in den Achsenträger einstellen (Bild 13). Sie mussen aufpassen, dass der Rollladen in genau definierten Position eingestellt ist (Rottes Etikett muss nach unten). Diese Position gewährleistet eine optimale Federkraft, die schon angespannt ist.

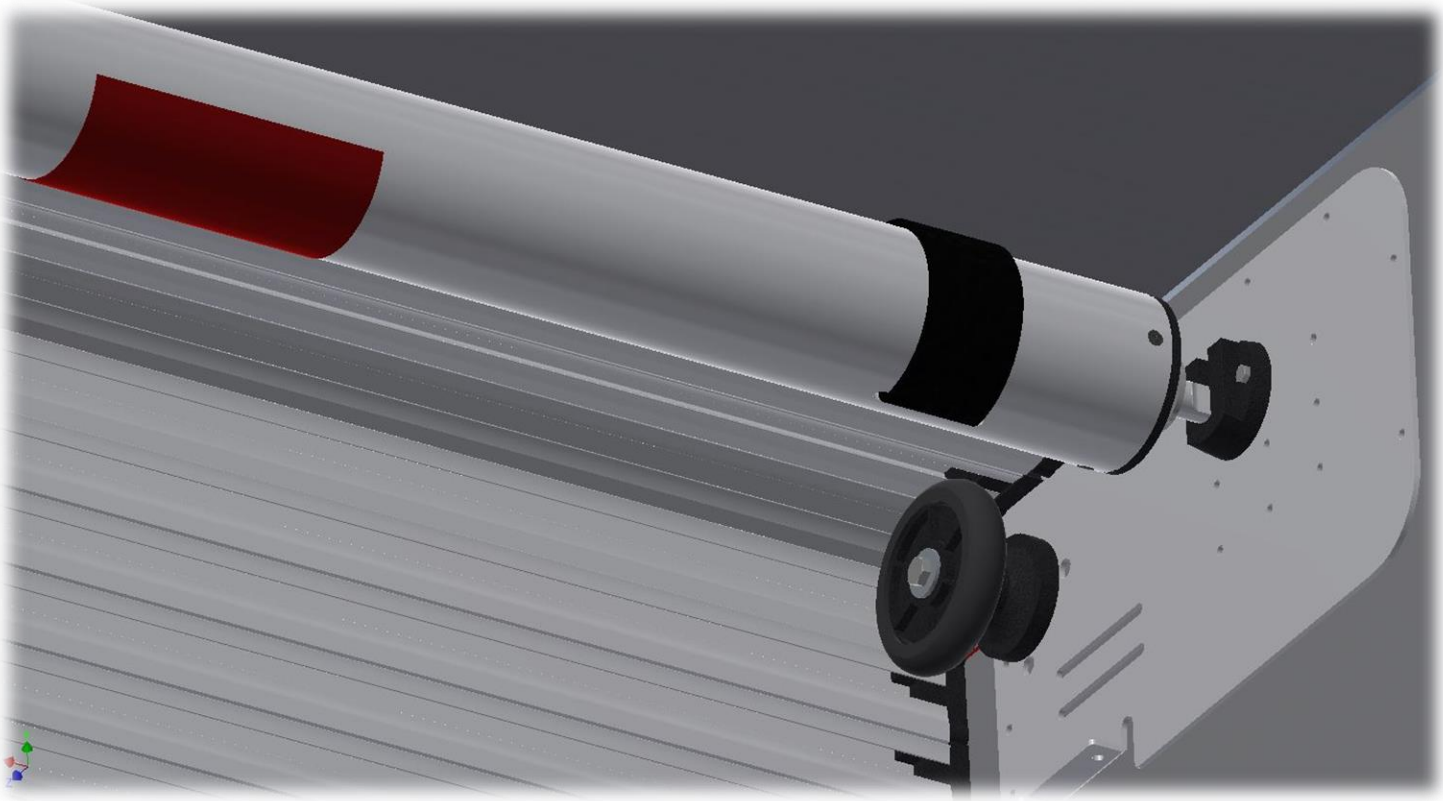

Bild 13

SCHRITT 4

Entfernen Sie die Sicherungsstift am Zylinder (Bild 14) und lassen Sie den Rollladen selbst, auf etwa halber Strecke, wickeln (Bild 15).

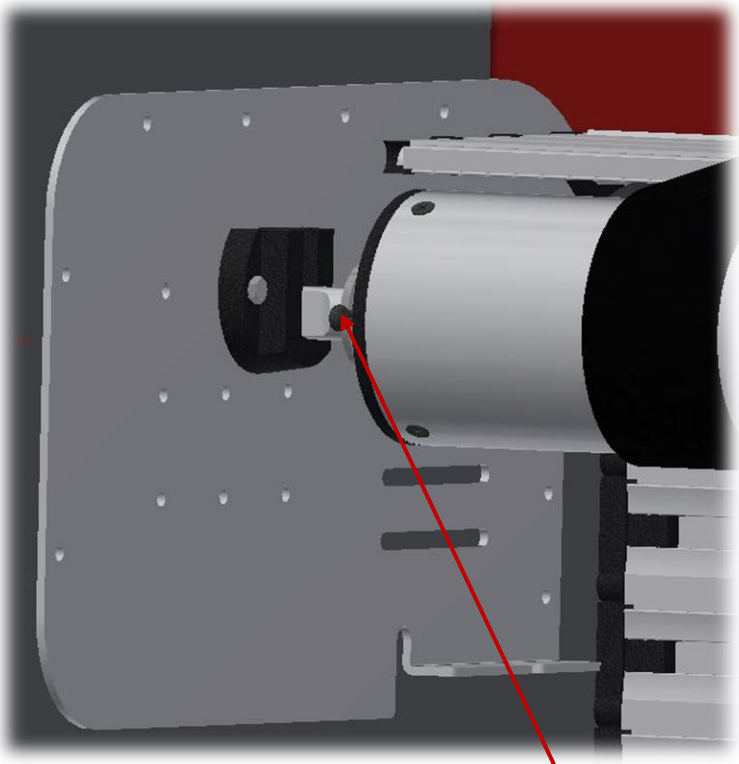

Bild 14 Sicherungsstift des Zylinders

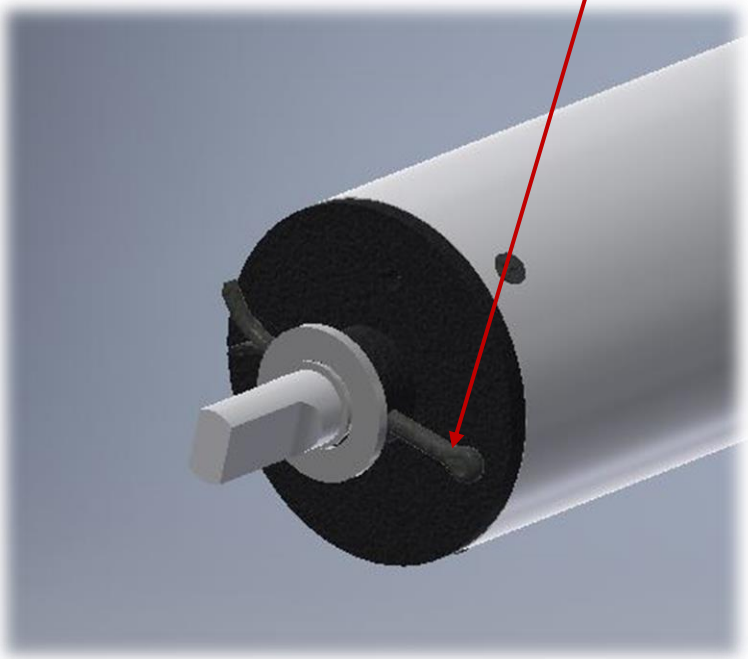

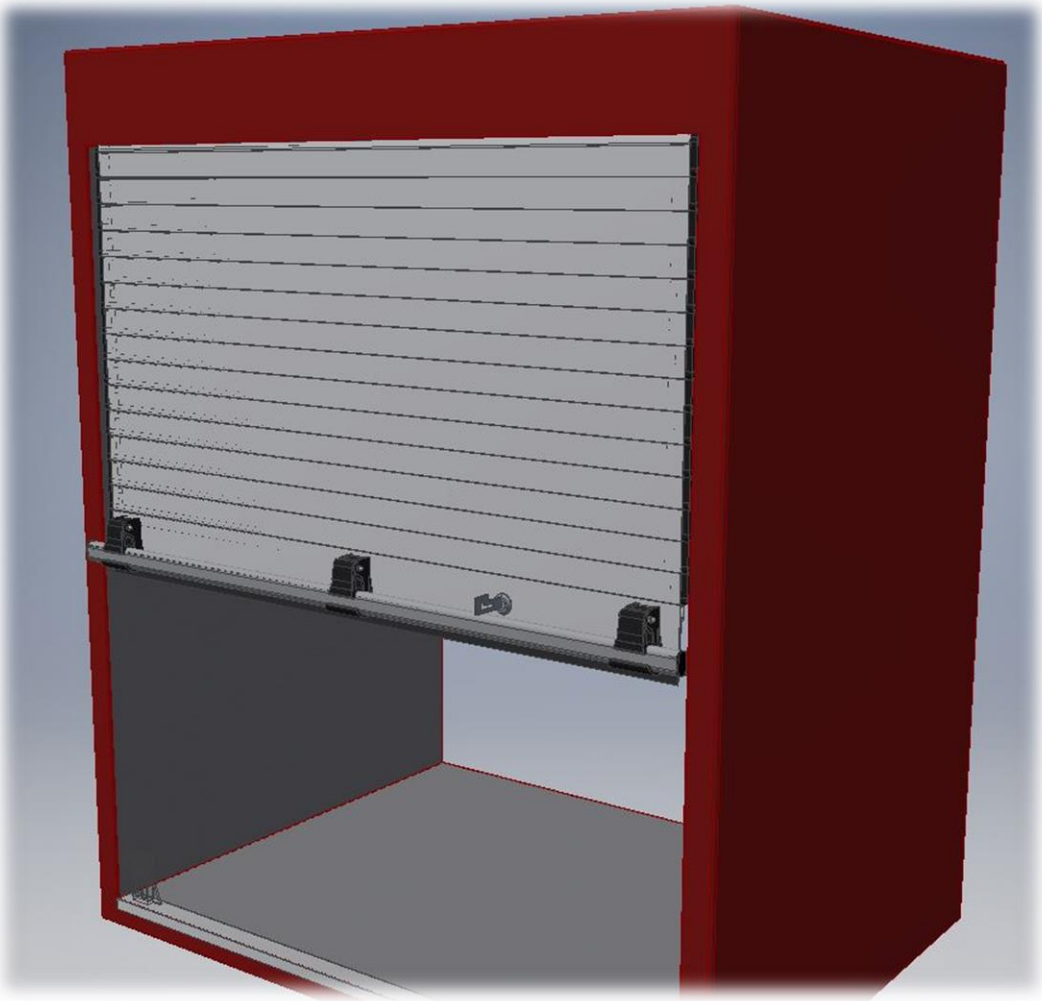

Bild 15

SCHRITT 5

Kippen Sie den Rollladen 30-45° und ziehen Sie die Führungsschienen über die Rollladenmembrane über. Die Führungsschienen heben ganz nach oben und dann zu schieben, so dass die an die Fahrzeugkarosserie auflegen, und sich auf der Unterseite der Schwelle setzen (Bild 16).

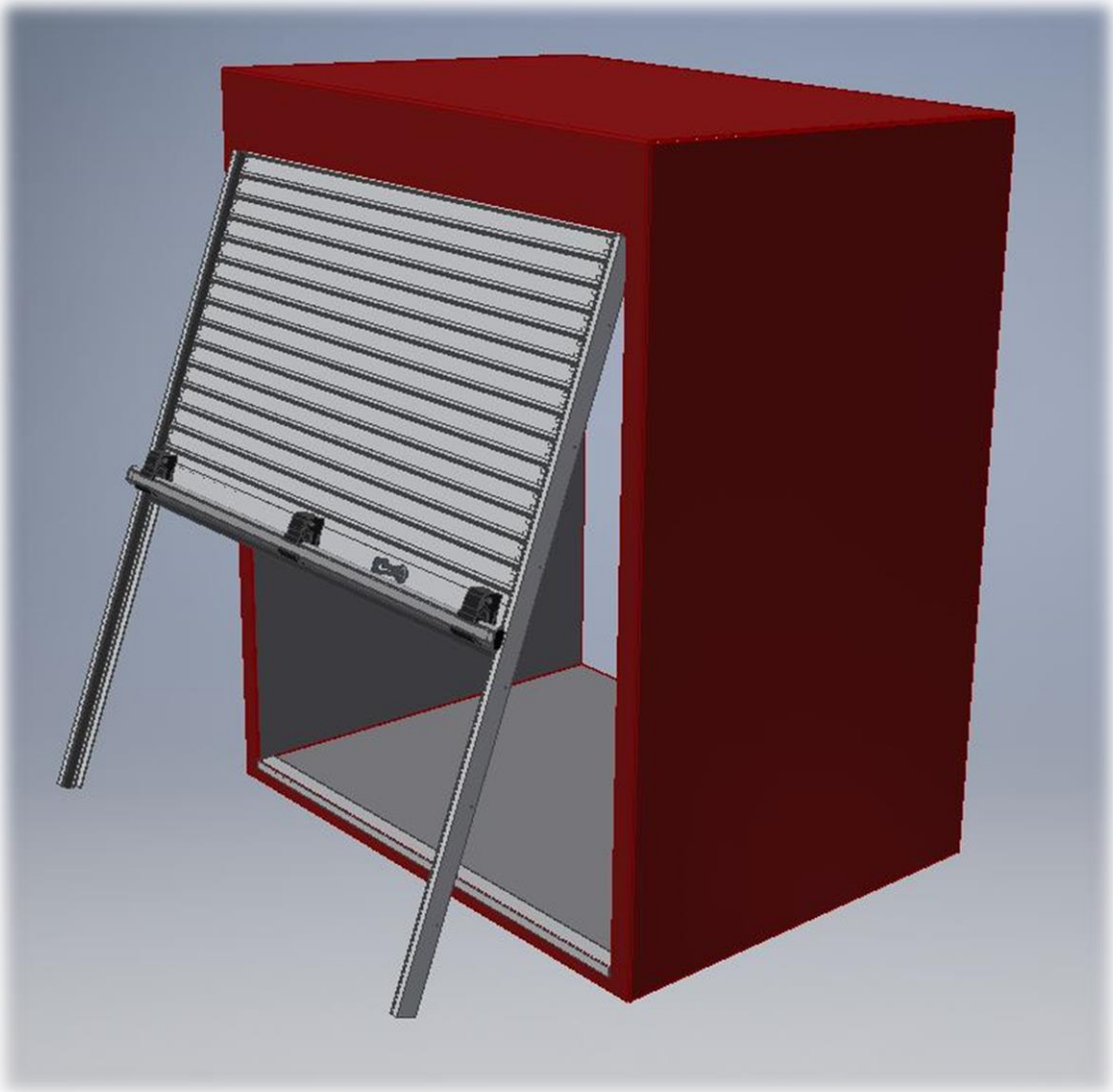

Bild 16

Wenn Sie die Führungsschienen auf die Stelle eingestellt haben, heben Sie den Rollladen und schrauben die Führungsschiene an der Fahrzeugkarosserie ganz nach oben an. Der Abstand zwischen den Schrauben sollen ca. 150mm sein.

Fixierung der Führungsschiene E-Typ

Fixierung der Führungsschiene G-Typ

Wenn Sie die Führungsschienen befestigt haben, tragen Sie eine dünne Schicht des Silikonsprays auf innenseite der Führungsschiene. Silikonspray ist nicht mit den Rollläden geliefert.

Die Führungsschiene E-Typ hat Gummischutz, die die Schrauben und Kabeln für die LED-Beleuchtung abdecken.

Die Montage des Gummischutzes ist auf den Bildern 17 und 18 angezeigt.

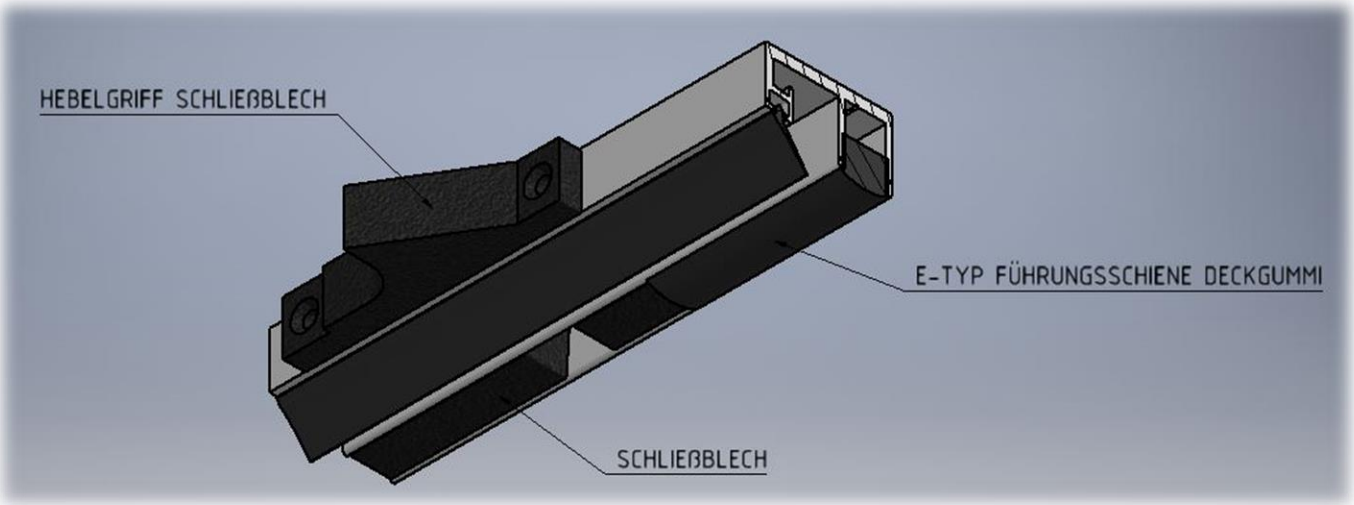

Bild 17

Bild 18

SCHRITT 6

EINSTELLUNG DER HEBEKRAFT
FALLS ES DIE STAMMKRAFT IN ORDNUNG IST; ÜBERSPRINGEN SCHRITT 6 UND GEHEN SIE ZU SCHRITT 7

Jeder Rollladen ist mit bereits angestrengt Feder geliefert. Stammkraft wird berechnet auf Basis von Rollladen Gewicht und Höhe.

Wenn die abhebekraft des Rollladens zu stark oder zu schwach ist, sollen Sie überprüfen, dass die Abmessungen des Löchers auf der Konstruktion richtig sind und ob der Rollladenträger korrekt positioniert ist. Wenn die Abweichungen gross sind, werden die Führungsschienen nicht parallel sein. Dass kann zu krazen der Führungslamellen führen und daher schwer zu erheben. Bei der G-Typ sollen Sie darauf achten, dass die Schrauben für Führungsschienen Befestigung nicht die Rollladenlamelle schlagen. Wenn Sie sicher sind, dass die Konstruktion und die Montage von Rollladen durch technische Anforderungen gemacht sind, aber Sie sind noch immer mit der Kraft nicht zufrieden, die den Rollladen erhöhen, können Sie die selbst bestimmen.

Schritt 6.1

Heben und entfernen Sie die Führungsschienen von Rollladen. (17)

Schritt 6.2

Senken Sie den Rollladen ganz Herunter (bis zur Schwelle 32) und stellen Sie die Sicherungsstift von Rollladen, so dass der Rollladen nicht wieder aufgerollt würde. Bild 19

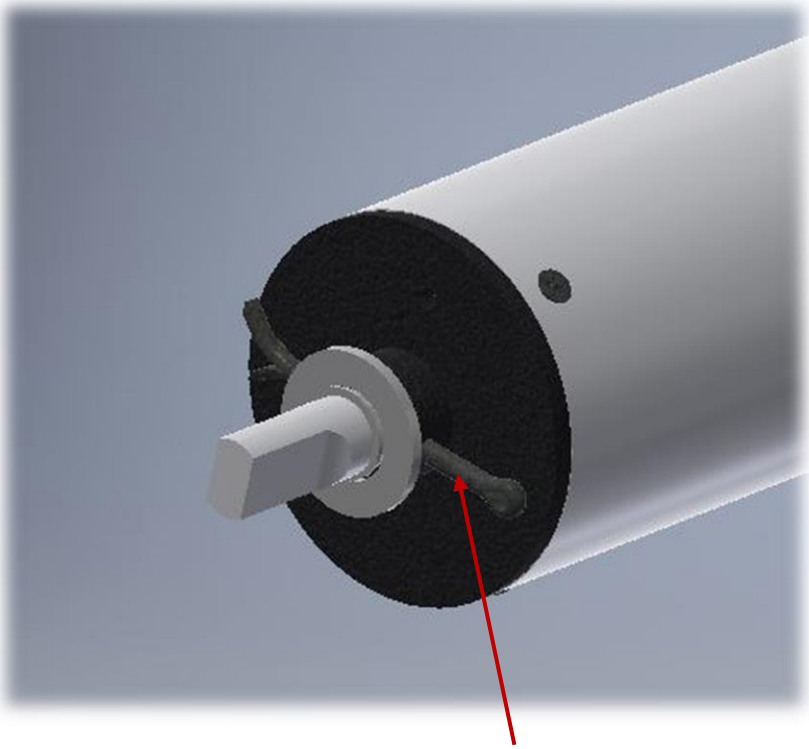

Bild 19 – Sicherungsstift des Rollladens

Schritt 6.3

Entfernen Sie den Rollladen aus dem Träger.

Schritt 6.4

Legen Sie den Zylinder in einen Schraubstock und festziehen (Bild 20). Vor festziehen, legen Sie ein Tuch oder Gummi auf den Schraubstock, so dass die Oberfläche des Zylinders nicht beschädigt würde. Ziehen Sie nicht so fest, um der Zylinder nicht zu beschädigen.

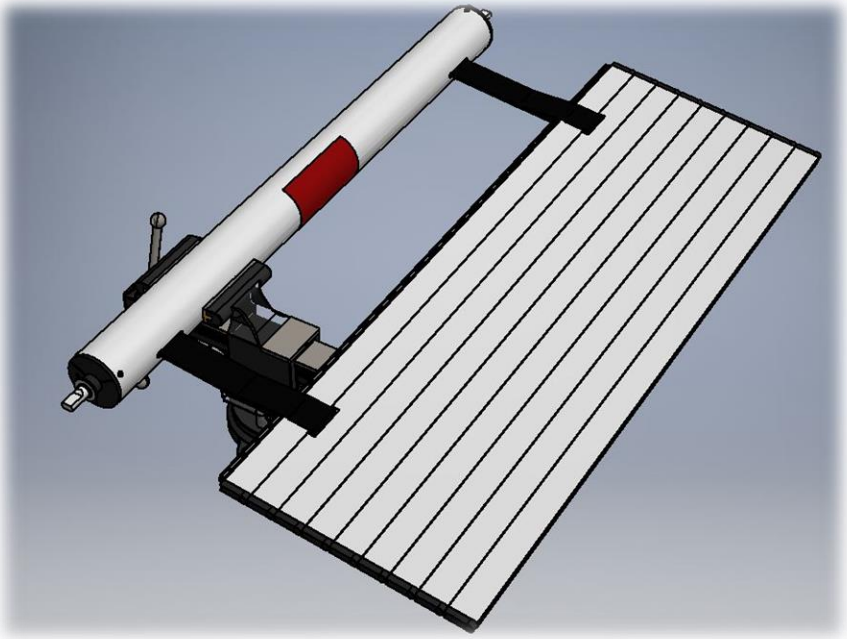

Bild 20

Schritt 6.5

Ziehen Sie vorsichtig die Zylinderachse mit einer Zange fest und fest halten. Ziehen Sie den Sichernugsstift des Rollladens raus.

WARNUNG!

Beachten Sie, wenn Sie den Sicherungsstift rausgezogen haben, es kann sein, dass die rollladen züruck wickeln, wenn Sie nicht den Achse mit einer Zange fest halten.

Drehen Sie die Rollladenwelle ein Vollkreis und dann den Rollladensicherungsstift zurück bringen.

Drehen in Richtung des roten Pfeiles bedeutet eine Erhöhung der Kraft in den Feder bzW. eine Erhöhung der Geschwindigkeit des Anhebens. Drehen in Richtung des grünen Pfeiles bedeutet eine Reduzierung der Kraft in den Feder bzW. eine Reduzierung der Geschwindigkeit des Anhebens (Bild 21).

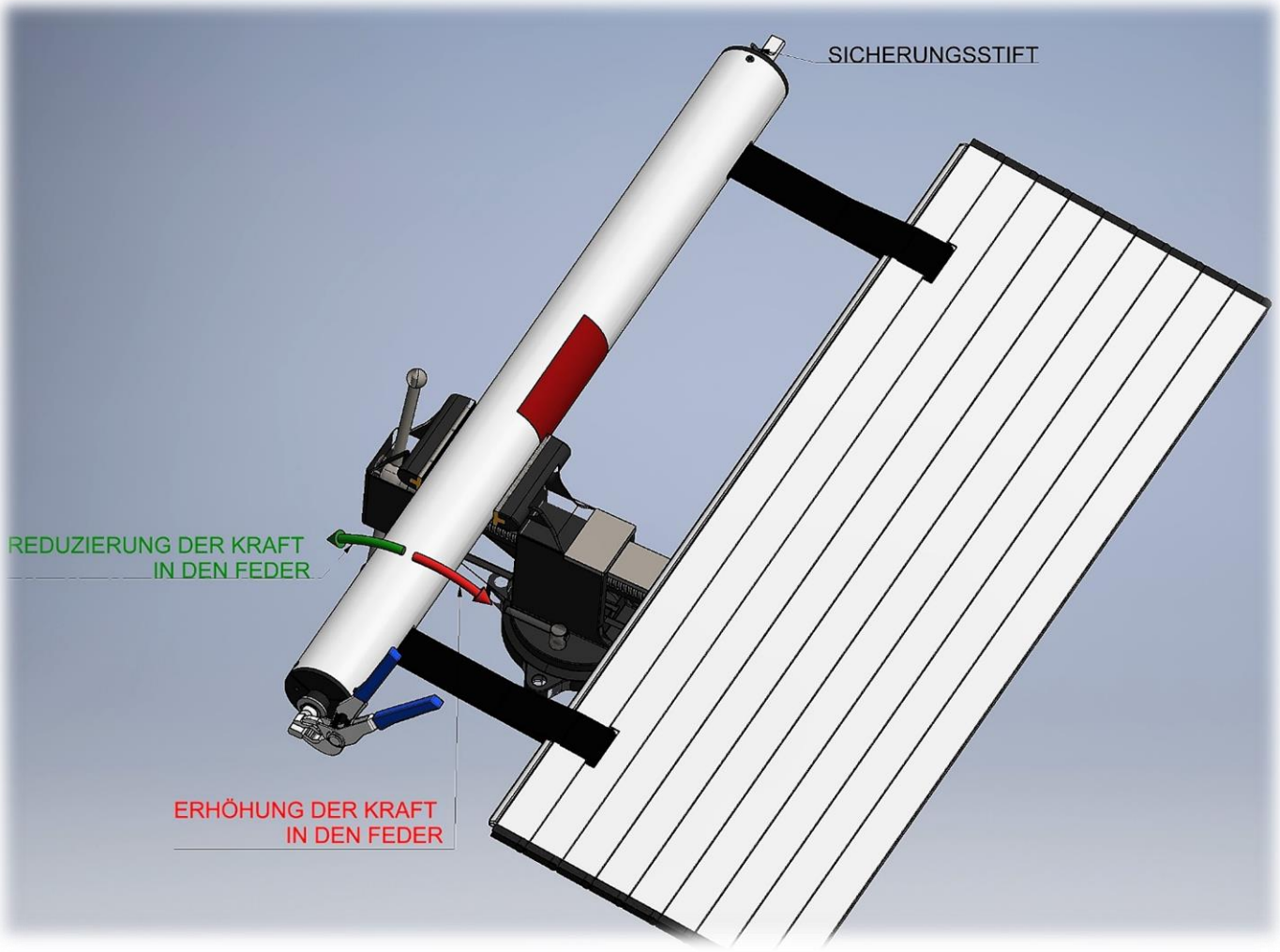

Bild 21

Setzen Sie den Rollladen in den Träger zurück bzW. Schritte 3, 4 und 5 wiederholen.

SCHRITT 7

Legen Sie die Dachrinne (35) an die Spitze des Rollladens, so dass die teilweise die Führungsschienen überklappen

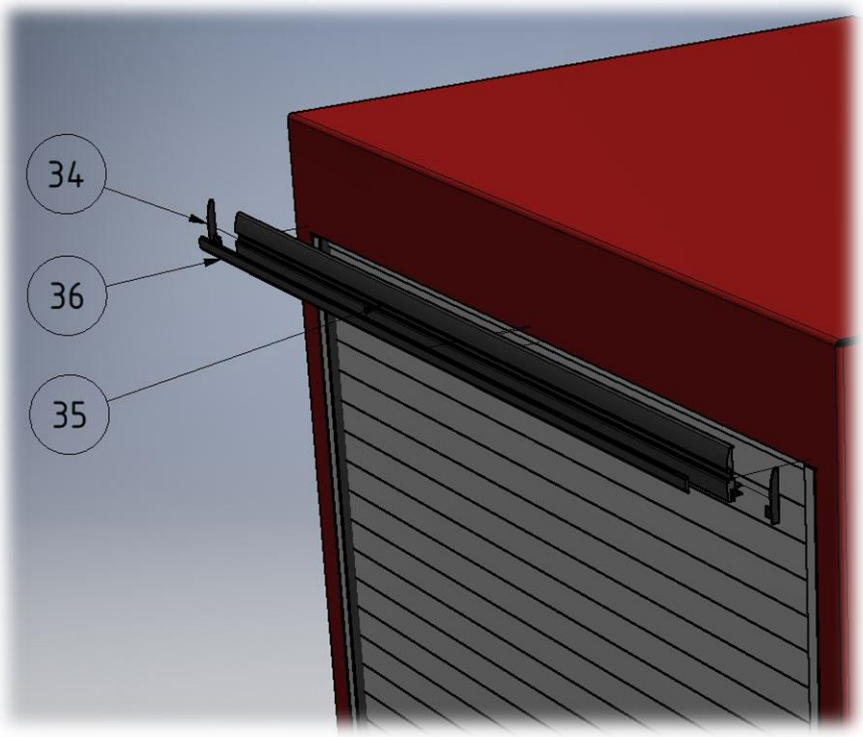

Bild 22

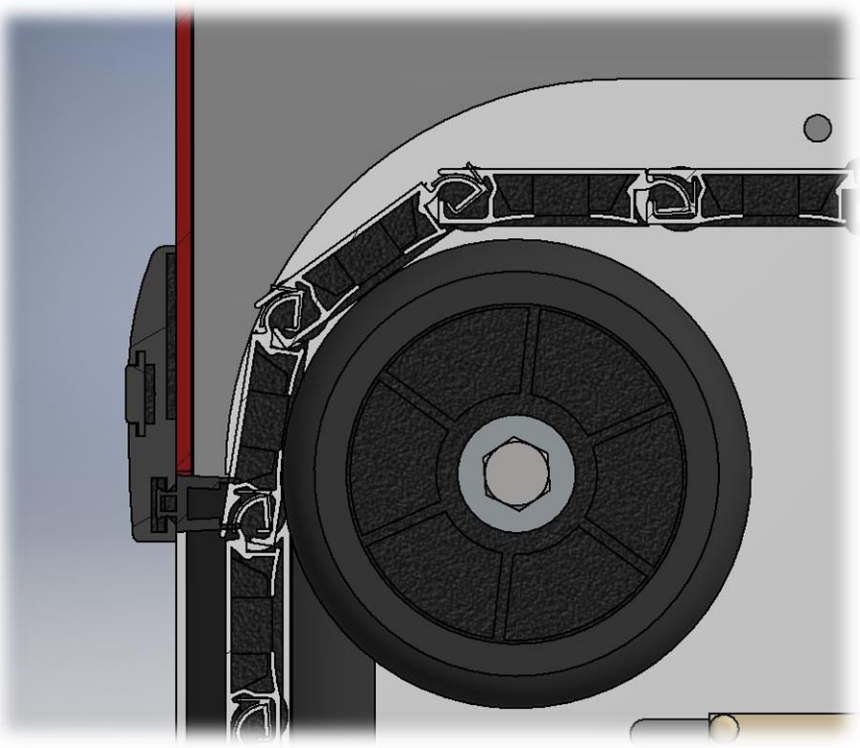

Bild 23

Vor dem Einbau der Dachrinne (35), entfernen Sie die Endkappen (34) und PVC-Sohle der Dachrinne (36).

Die Dachrinne mit den Blindnieten befestigen und danach die Endkappen und PVC-Einlegesohle zurückbringen.

SCHRITT 8

Der Rollladengurt (40) setzen, einem Ende an den inneren Teil des breites Lamellen (28), auf die Schraube (31) des Hebelträgers und das andere Ende setzen, mittels Blindnieten, an der Fahrzeugkarosserie bei etwa 900 mm von den Bodenkonstruktion.

Bild 24

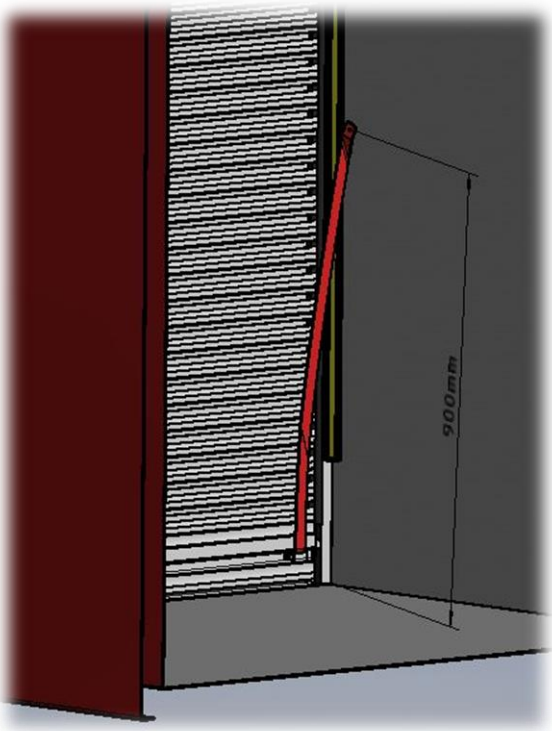

Bild 25

OPTIONEN

LED Beleuchtung

LED Beleuchtung ist ein optionales Zubehör und Sie können zwischen 4 Längen LED Lampen (60, 90, 120 und 150cm) wählen. Die Lampeneinstellung ist von der Seite der Geräteräume oder über die Geräteräume möglich. Ein- und Ausschalten der Lampen sind bei Mikroschalter reguliert. Für E-Typ Führungsschienen sind die LED Lampen direkt an der Innenseite des Führungsschienes schrauben und für die vordere Lampe liefert zusätzliche Träger. Das Plan der Lampen ist auf dem Bild 26 angezeigt.

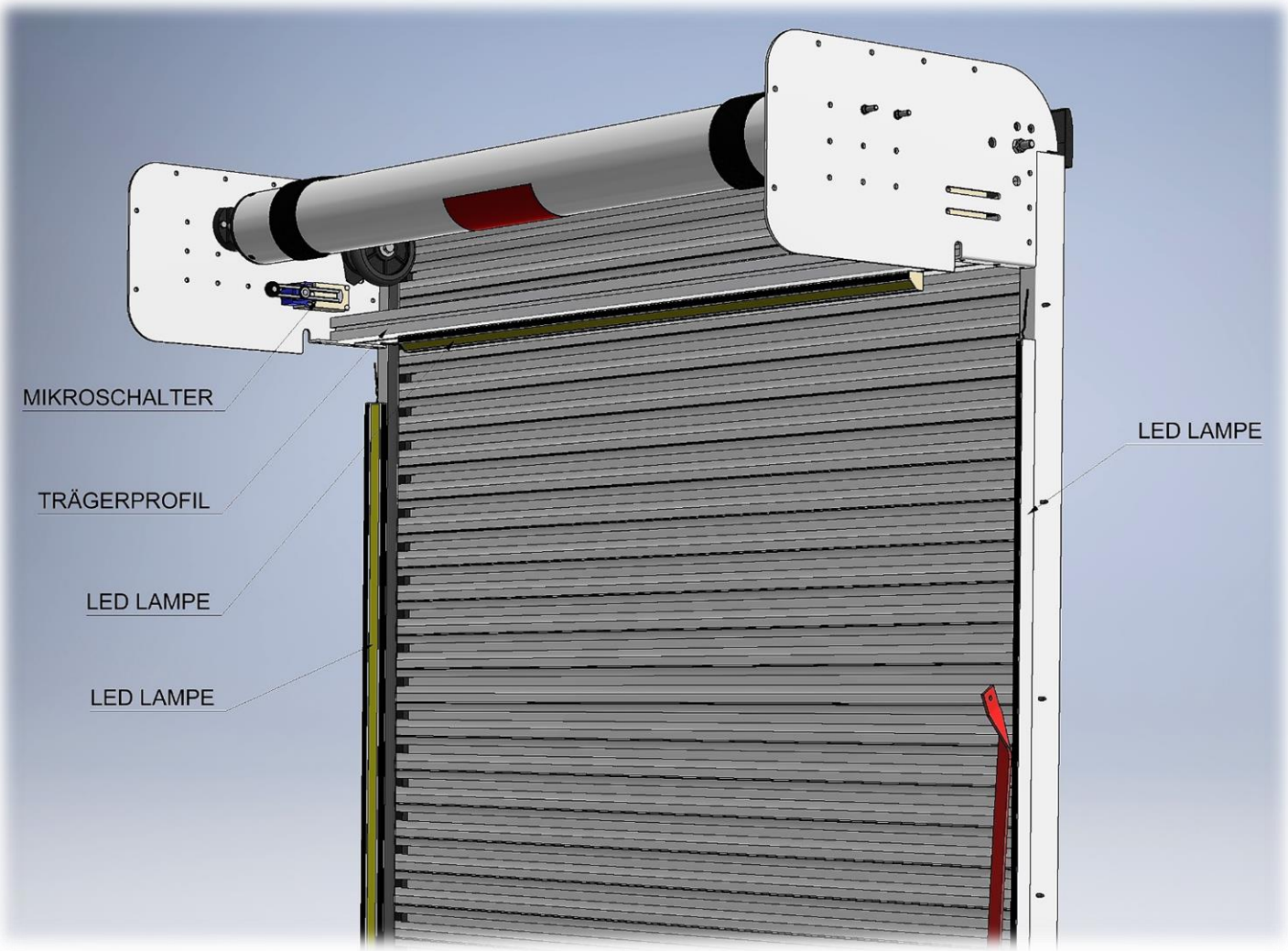

Bild 26

Die Befestigung von LED Lampe für E-Typ Rollladen ist auf dem Bild 27 angezeigt.

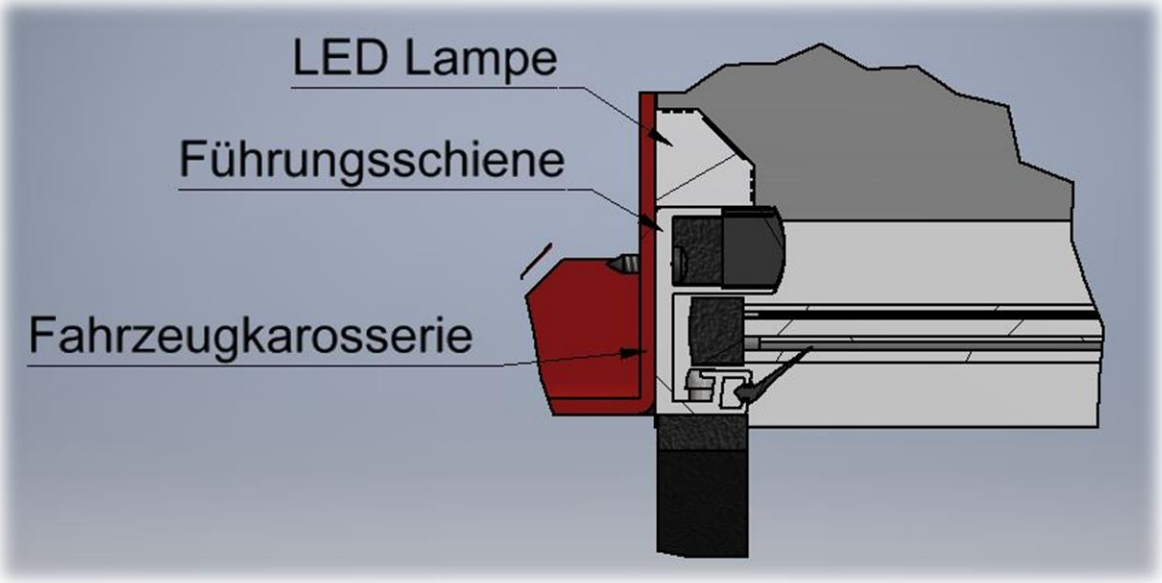

Bild 27

Für G-Typ Führungsschienen sind die Lampen direkt an der Fahrzeugkarosserie befestigt.

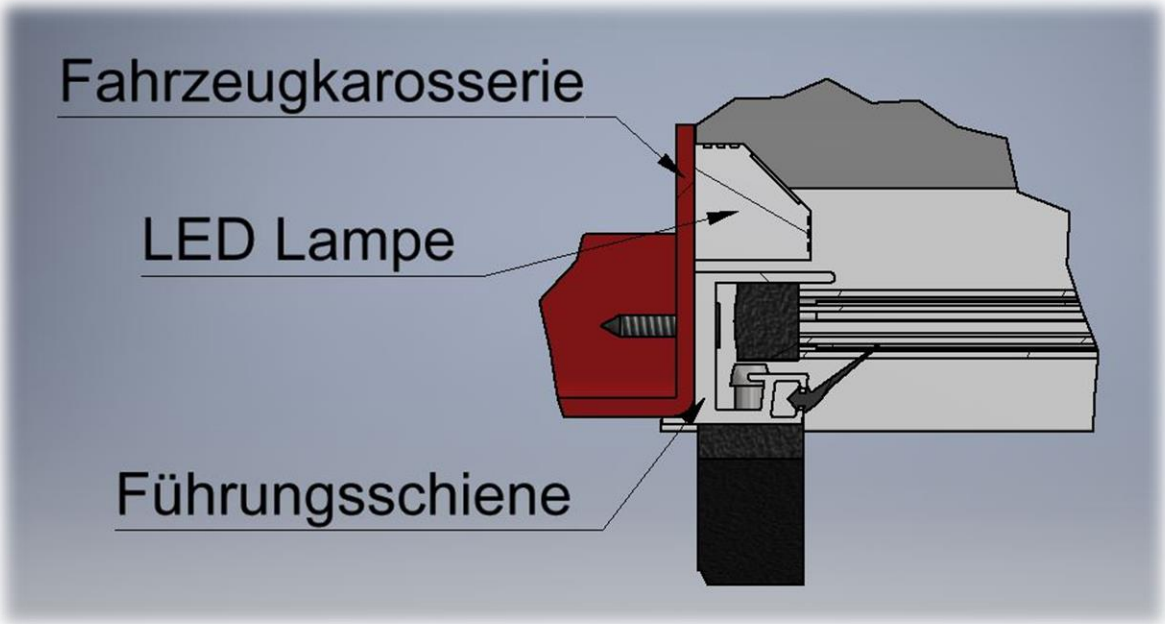

Bild 28

Mikroschalter, der Ein- oder Ausschalten reguliert, sollte bei der Montage der Halterung von Rollladen (Schritt 2A) in ihre jeweiligen Schlitzen befestigen werden.

Der Schalter hat fähigkeit zur fein Einstellung (Metallslider mit den Rädchen).

In Abhängigkeit von der Höhe, in der Sie um das Licht einzuschalten wollen, bewegen Sie den Hand von Mikroschalter vorne – rückwärts oder in einem winkel. Die Position und Stelle der Montage des Mikroschalters am Rollladenträger sind unten auf dem Bild angezeigt.

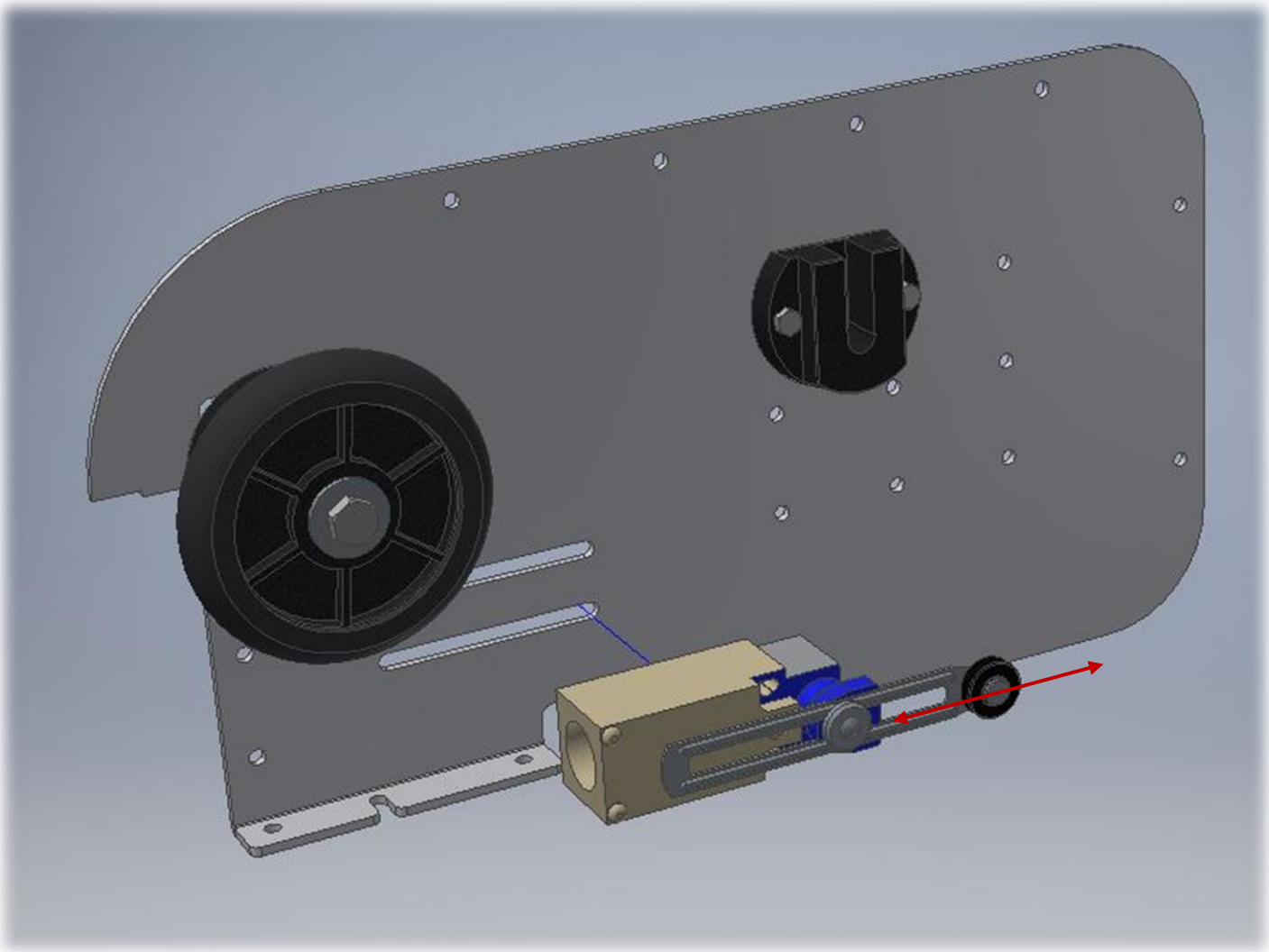

Bild 29